Электронный адрес: irvita3000@mail.ru
Сайт: www.irvita.ru
Телефоны: (3452) 68-77-44, 683-682, 683-689
Адрес офиса: г. Тюмень, Ямская 101

Опросный лист на расчет двухступенчатой смешанной схемы ГВС

Название фирмы:

ИНН:

Город:

Email:

Объект:

Телефон:

Контактное лицо:

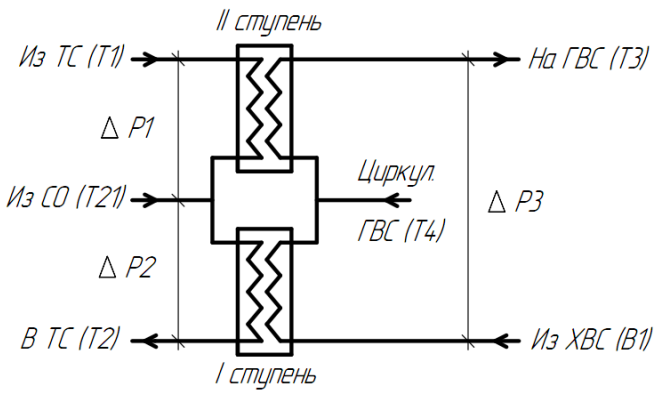

ΔР1= кгс/см²

ΔР2= кгс/см²

ΔР3= кгс/см²

ΔР1 – максимальные допускаемые потери напора в ПТО II ступени по греющей стороне
ΔР2 – максимальные допускаемые потери напора в ПТО I ступени по греющей стороне
ΔР3 – максимальные допускаемые потери напора суммарно в ПТО II и I ступени по нагреваемой стороне

№	Наименование	Зима	Лето (значения температур в точке излома температурного графика)	Единица измерения
1	Температура подающей теплосетевой воды (Т1)			°С
2	Температура обратной теплосетевой воды (Т2)			°С
3	Тепловая нагрузка системы отопления			Гкал/ч
4	Расход воды системы отопления			т/ч
5	Температура воды системы отопления			°С
6	Тепловая нагрузка системы ГВС			Гкал/ч
7	Расход воды ГВС			т/ч
8	Температура холодной воды (В1)			°С
9	Температура нагретой воды ГВС (Т3)			°С
		I ступень	II ступень	
10	Потери давления по греющей стороне			м.в.ст.
11	Потери давления по нагреваемой стороне			м.в.ст.
12	Запас поверхности на загрязнение			%
13	Расчетное давление: кгс / см²	Расчетная температура:		°С

*Заполненный опросный лист просьба направить по адресу *irvita3000@mail.ru*

Исполнение схемы:	Моноблок ☐	2 раздельных ПТО ☐
☐ Учитывать церкуляцию ____ %		Температура циркуляционной воды ____ ^{0}C
Укажите тип ПТО: (только для отдельных ступеней)	Разборный ☐	Паяный ☐
Разбиение нагрузки ГВС по ступеням: (указывать не обязательно)	в соотношении I ступень ____ %	в соотношении II ступень ____ %

Примечание:

*Заполненный опросный лист просьба направить по адресу *irvita3000@mail.ru*